EXAME 2019 2ª fase

Exercício 3

Determine as projeções de um cone oblíquo, de base circular contida num plano frontal, e das suas sombras própria e projetada nos planos de projeção.

Destaque, a traço mais forte, as projeções do cone e as linhas visíveis do contorno da sombra própria e da sombra projetada. Identifique, a traço interrompido forte, as linhas invisíveis do contorno da sombra própria e da sombra projetada. Identifique as áreas visíveis das sombras, própria e projetada, preenchendo-as a tracejado ou com uma mancha de grafite clara e uniforme.

Nota – Se optar pelo tracejado, deverá fazê-lo com linhas paralelas ao eixo x, nas áreas de sombra própria, e com linhas perpendiculares às projeções da direção luminosa, nas áreas de sombra projetada.

Dados:

– o ponto O (0; 10; 4) é o centro da circunferência da base tangente ao Plano Horizontal de Projeção;

– o vértice V do cone pertence ao plano bissector dos diedros ímpares, β13 , e tem 4 de abcissa e 4 de afastamento;
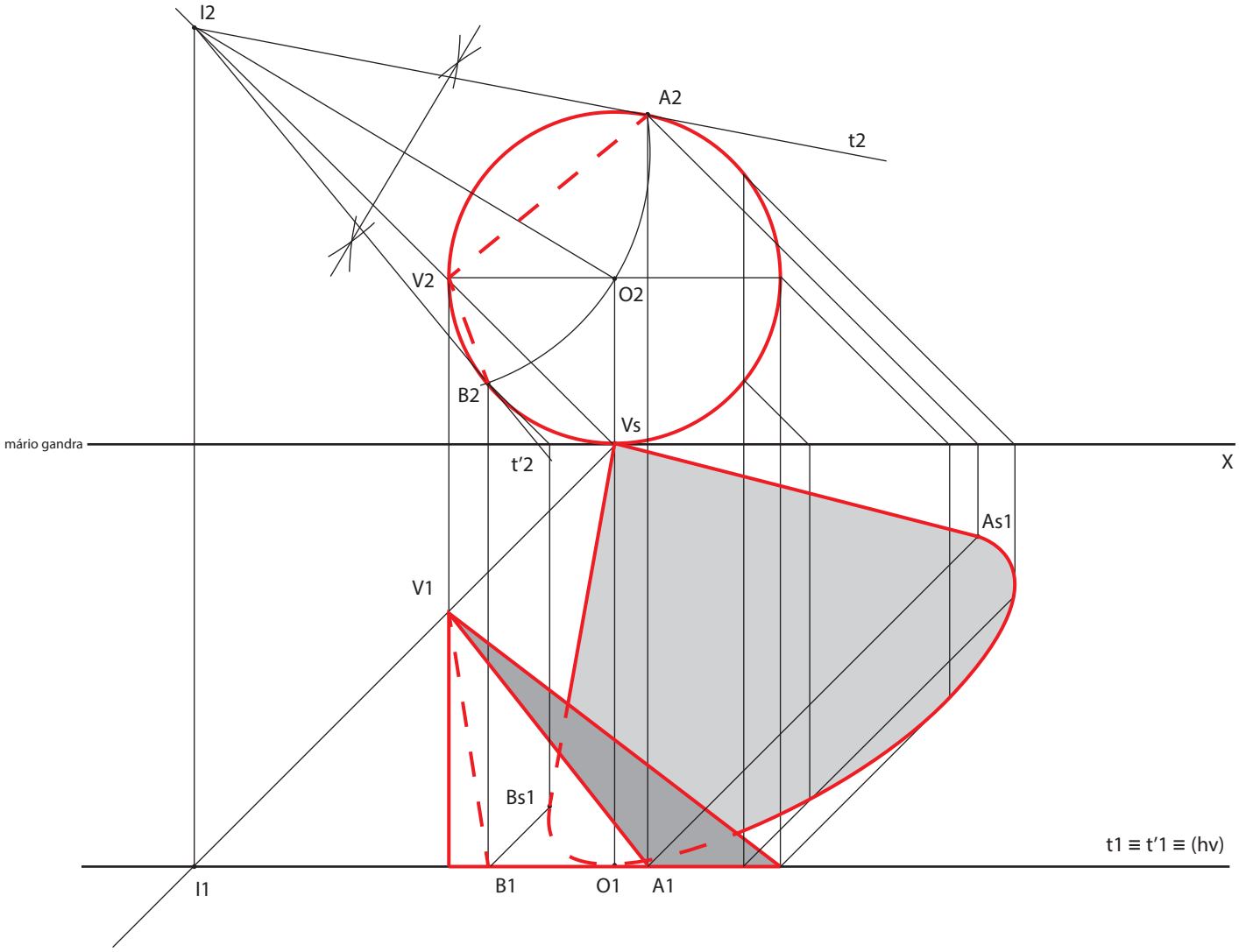
– a direção luminosa é a convencional.